Abkuerzungen - *Abbreviations*

HL	Hauptlaeufer *Male rotor*
NL	Nebenlaeufer *Female rotor*
DR	Drehrichtung *Direction of rotation*
OE1/OE2/OE3	Oeleintritt *Oil inlet*
AD	Anschluss zum Druckstutzen *Connection to the discharge nozzle*
DA	Drainage vom Abscheider *Drain from the separator*
S	Schwerpunkt *Center of gravity*

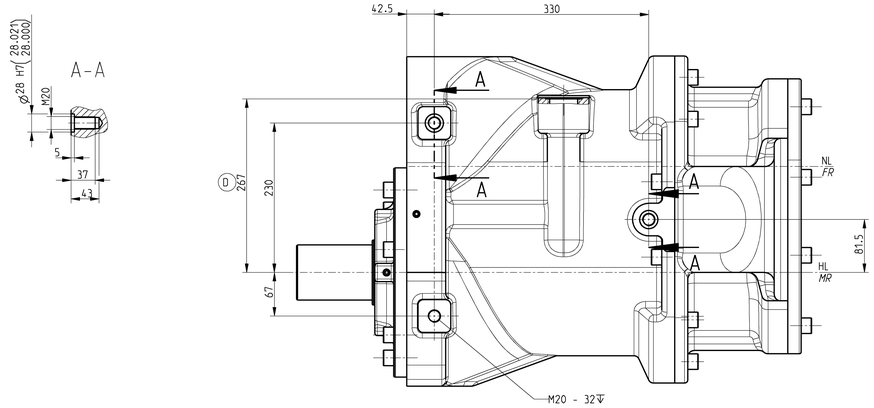

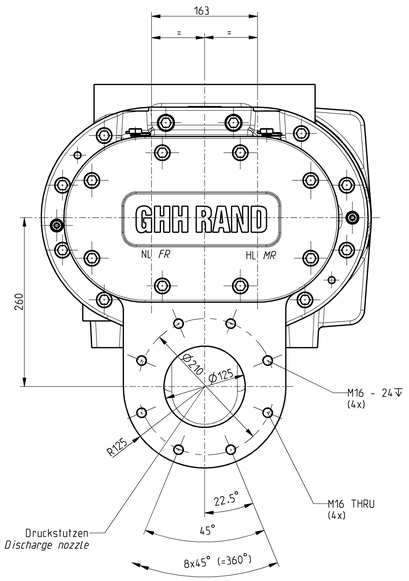

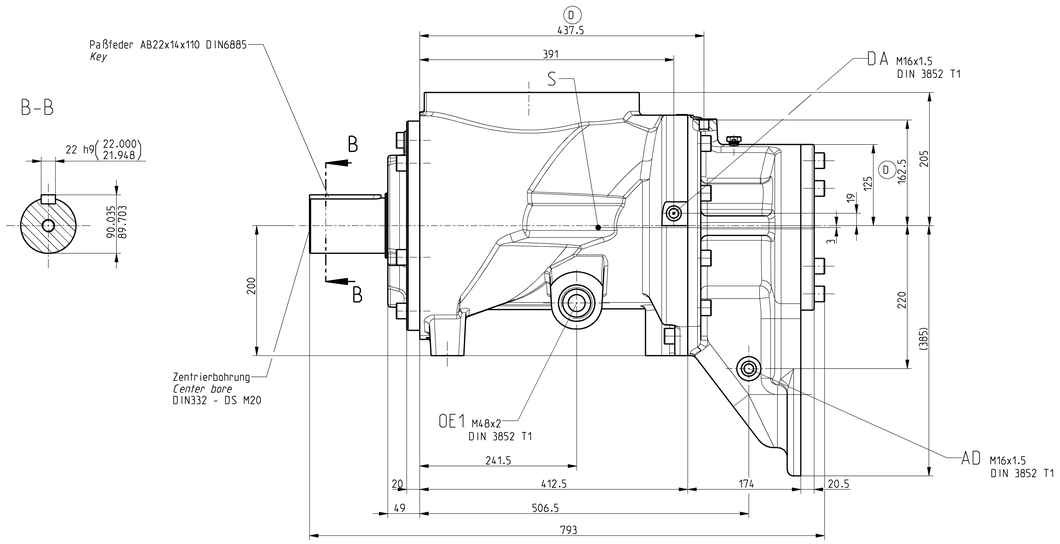

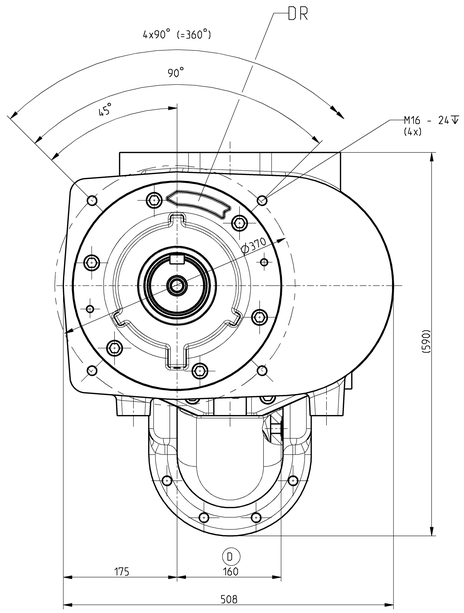

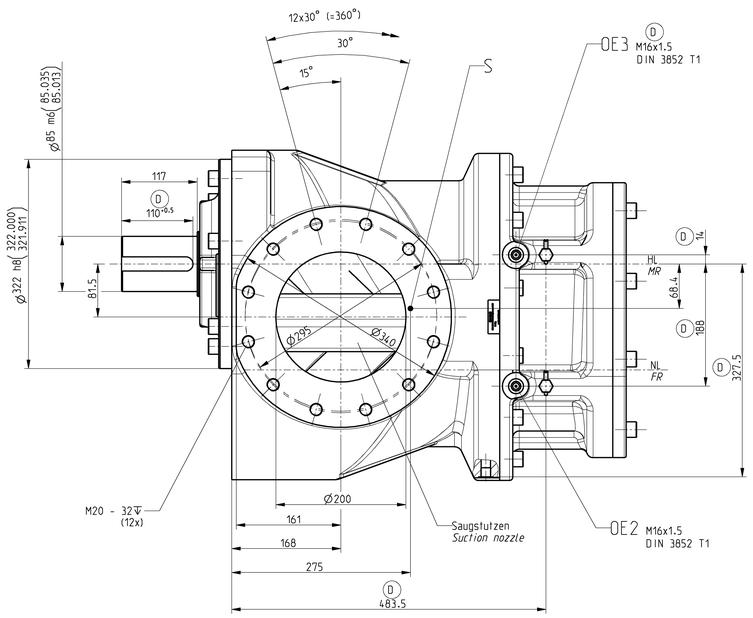

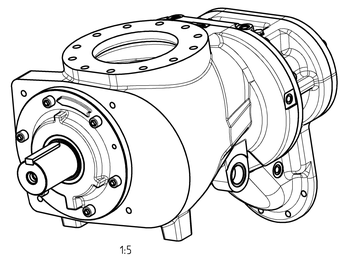

1:5

Ae.-Antr. *ECR No.*	Rev. *Rev.*	Anz. *Qty.*	Aenderungsbeschreibung *Description of change*	Datum *Date*	Erstellt/Geprueft *Created/Checked*
05-037	D	10	Maße geaendert oder hinzugefuegt/ Zusaetzliche Oeleintrittsoeffnung OE3 hinzugefuegt/ Lage Oeleintrittsoeffnung OE2 geaendert. *Changed or added Dimensions/ Added oil inlet OE3/ Changed position of oil inlet OE2.)*	17.08.2007	Kolschmann/ Banaszak
05-037	C	-	Darstellung an aktuellen Revisionsstand angepasst *Modified views to fit current revision status*	29.11.2005	Lehmann/Wels
05-037	B	-	Kompressortyp von CE163 in OS163 umbenannt *Renamed compressor type from CE163 into OS163*	04.10.2005	Lehmann/Lehmann
-	A	-	Erstfreigabe *Original release*	11.07.2005	Lehmann/Wels

CAD-Zeichnung *CAD drawing*	DIN A0	HEZ 402 UEZ 049	Werkstoff *Material*		
Toleranzen *Tolerances*	ISO 2768-mH	Produkt-Code *Product code* FFB	Modell-Nr. *Generic model No.*		ISO 13715
Oberflaechen *Surfaces*	ISO 1302	Typ *Type* OS163R	Gewicht (kg) *Weight (kg)* 412	Maßstab *Scale* 3:10	

GHH RAND
GHH RAND Schraubenkompressoren GmbH

Einbauzeichnung
Installation drawing

Org.-Einheit *Department*		DO	Artikel-Nr. GHH *Part-No. GHH* C22658108	Zeichnungs-Nr. *Drawing No.* 22658108 D	Blatt / *Sheet* 1
2005	Tag *Day*	Name *Name*			von / *of* 1
Erstellt *Created*	11.07.	Lehmann	Artikel-Nr. IR *ECN* 22658108		
Geprueft *Checked*	11.07.	Wels	Entstanden aus *Originated from*		

Weitergabe sowie Vervielfaeltigung dieser Zeichnung, Verwertung und Mitteilung ihres Inhalts sind verboten, soweit nicht ausdrueklich gestattet. Zuwiderhandlungen verpflichten zu Schadensersatz. Alle Rechte für den Fall der Patent- und Gebrauchsmusterertragung vorbehalten.
The reproduction, distribution and utilization of this drawing as well as the communication of its contents to others without express authorization is prohibited. Offenders will be held liable for the payment of damages. All rights reserved in the event of the grant of a patent, utility model or design.