DALGAKIRAN

INVERSYS+ 7P

7-10-13 BAR

YEDEK PARÇA LİSTESİ
SPARE PART LIST

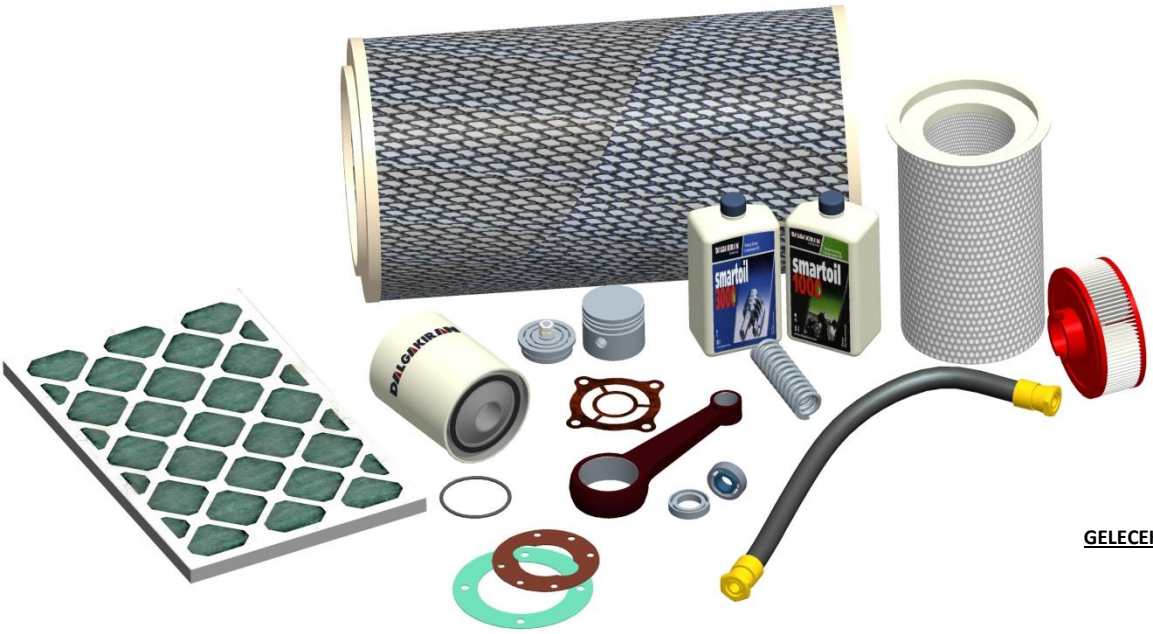

GELECEK BAŞVURULAR İÇİN SAKLAYINIZ
KEEP FOR FUTURE REFERENCE

MANUEL NO: PL-I7-D-E
REV: 00
01.2013

DALGAKIRAN

dalgakiran.com

➢ PARÇA SİPARİŞ ETME PROSEDÜRÜ

Kompresörde değişmesi gereken parçaların ya firmamızdan yada bizim yetkili kıldığımız yerlerden alınması gereklidir.
Bir parça sipariş ederken ;
- kompresörün tip ve seri numarasını
- ihtiyaç duyduğunuz yedek parçanın numarasını ve adedini belirtin.
Kompresörün tip ve seri numarası, kompresörün plaketinde yazılıdır.

Dalgakıran Kompresör, ürünlerinde önceden herhangi bir uyarıda bulunmaksızın değişiklik yapma hakkına sahiptir.

Bu yedek parça listesinin tüm yayın hakları DALGAKIRAN MAKİNA SAN. VE TİC. A.Ş.'ye aittir. Kitabın tamamı veya bir bölümü hiçbir biçimde çoğaltılamaz, değiştirilemez ve dağıtılamaz.

➢ PART ORDER PROCEDURE

Any part that needs to be changed must be provided from us or our authorized supplier.
Part orders have to include ;
-compressor type and serial number (you can find this information on the name plate of compressor)
-part number and quantity of ordered spare part.

At own unquestionable judgment, DALGAKIRAN reserves the authority to make any modification at any time and without notice.

DALGAKIRAN KOMPRESOR has the legal rights of this part list and all instructions or parts. Any sampling, sharing or copying are prohibited

İÇİNDEKİLER
INDEX

1. TAHRİK SİSTEMİ / DRIVING SYSTEM INVERSYS+ 7P 4

1.1 PARÇA LİSTESİ / PART LIST INVERSYS+ 7P 5

2. EMİŞ SİSTEMİ / INTAKE SYSTEM INVERSYS+ 7P 6

2.1 PARÇA LİSTESİ / PART LIST INVERSYS+ 7P 7

3. BASINÇ SİSTEMİ/PRESSURE SYSTEM INVERSYS+ 7P 8

3.1 PARÇA LİSTESİ / PART LIST INVERSYS+ 7P 9

4. SOĞUTMA SİSTEMİ / COOLING SYSTEM INVERSYS+ 7P DEPOSUZ / WITHOUT RECEIVER 10

4.1 PARÇA LİSTESİ / PART LIST INVERSYS+ 7P 11

4.2 SOĞUTMA SİSTEMİ / COOLING SYSTEM INVERSYS+ 7P 12

4.2.1 PARÇA LİSTESİ / PART LIST INVERSYS+ 7P 13

4.3 SOĞUTMA SİSTEMİ / COOLING SYSTEM INVERSYS+ 7P KURUTUCULU / COMPACT 14

4.2.1 PARÇA LİSTESİ / PART LIST INVERSYS+ 7P 15

5. KABİN & DEPO SİSTEMİ / CANOP &AIR RECEIVER SYSTEM INVERSYS+ 7P 16

5.1 PARÇA LİSTESİ / PART LIST INVERSYS+ 7P 17

5.2. KABİN SİSTEMİ / CANOPY SYSTEM INVERSYS+ 7P KURUTUCULU / COMPACT 18

5.2.1 PARÇA LİSTESİ / PART LIST INVERSYS+ 7P 19

Bu yedek parça listesinin tüm yayın hakları DALGAKIRAN MAKİNA SAN. VE TİC. A.Ş.'ye aittir. Kitabın tamamı veya bir bölümü hiçbir biçimde çoğaltılamaz, değiştirilemez ve dağıtılamaz.

DALGAKIRAN KOMPRESOR has the legal rights of this part list and all instructions or parts. Any sampling, sharing or copying are prohibited

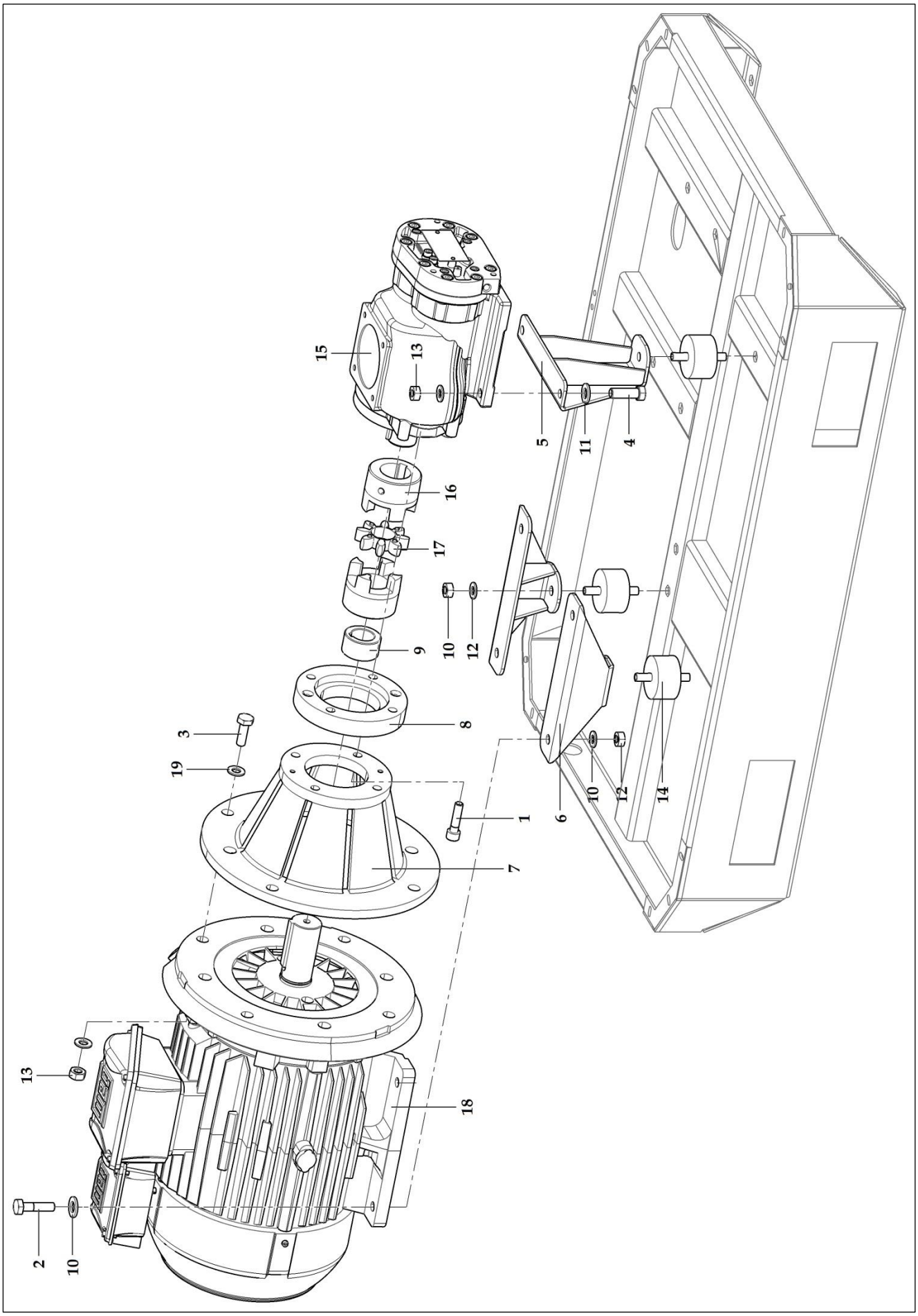

Bu yedek parça listesinin tüm yayın hakları DALGAKIRAN MAKİNA SAN. VE TİC. A.Ş.'ye aittir. Kitabın tamamı veya bir bölümü hiçbir biçimde çoğaltılamaz, değiştirilemez ve dağıtılamaz.
DALGAKIRAN KOMPRESOR has the legal rights of this part list and all instructions or parts. Any sampling, sharing or copying are prohibited

1.1 PARÇA LİSTESİ / PART LIST INVERSYS+ 7P

REF	KOD CODE	ADET QTY	PARÇA ADI	PART NAME
1	2313122000	4	CİVATA	BOLT
2	0313121900	4	CİVATA	BOLT
3	0313122400	4	CİVATA	BOLT
4	0313122300	2	CİVATA	BOLT
5	1314278304	1	VİDA AYAĞI	AIREND FRAME
6	1214237401	2	MOTOR AYAĞI	MOTOR FRAME
7	1314292101	1	BELHAVZİNG	BELL HOUSING
8	1314220506	1	BELHAVZİNG FLANŞI	BELL HOUSING FLANGE
9	1212410900	1	MOTOR MESAFE BURCU	COUPLING MOUNTING WASHER
10	2313138100	17	PUL	WASHER
11	0313135700	4	PUL	WASHER
12	0313130500	5	SOMUN	NUT
13	0313130600	2	SOMUN	NUT
14	1213179000	3	TİTREŞİM TAKOZU	VIBRATION PAD
15	1321100000	1	VİDA	AIREND
16	1316006100	1	KAPLİN	COUPLING
17	2312413120	1	KAPLİN YILDIZI	COUPLING PAD
18	0312101417	1	MOTOR	MOTOR

Bu yedek parça listesinin tüm yayın hakları DALGAKIRAN MAKİNA SAN. VE TİC. A.Ş.'ye aittir. Kitabın tamamı veya bir bölümü hiçbir biçimde çoğaltılamaz, değiştirilemez ve dağıtılamaz.
DALGAKIRAN KOMPRESOR has the legal rights of this part list and all instructions or parts. Any sampling, sharing or copying are prohibited

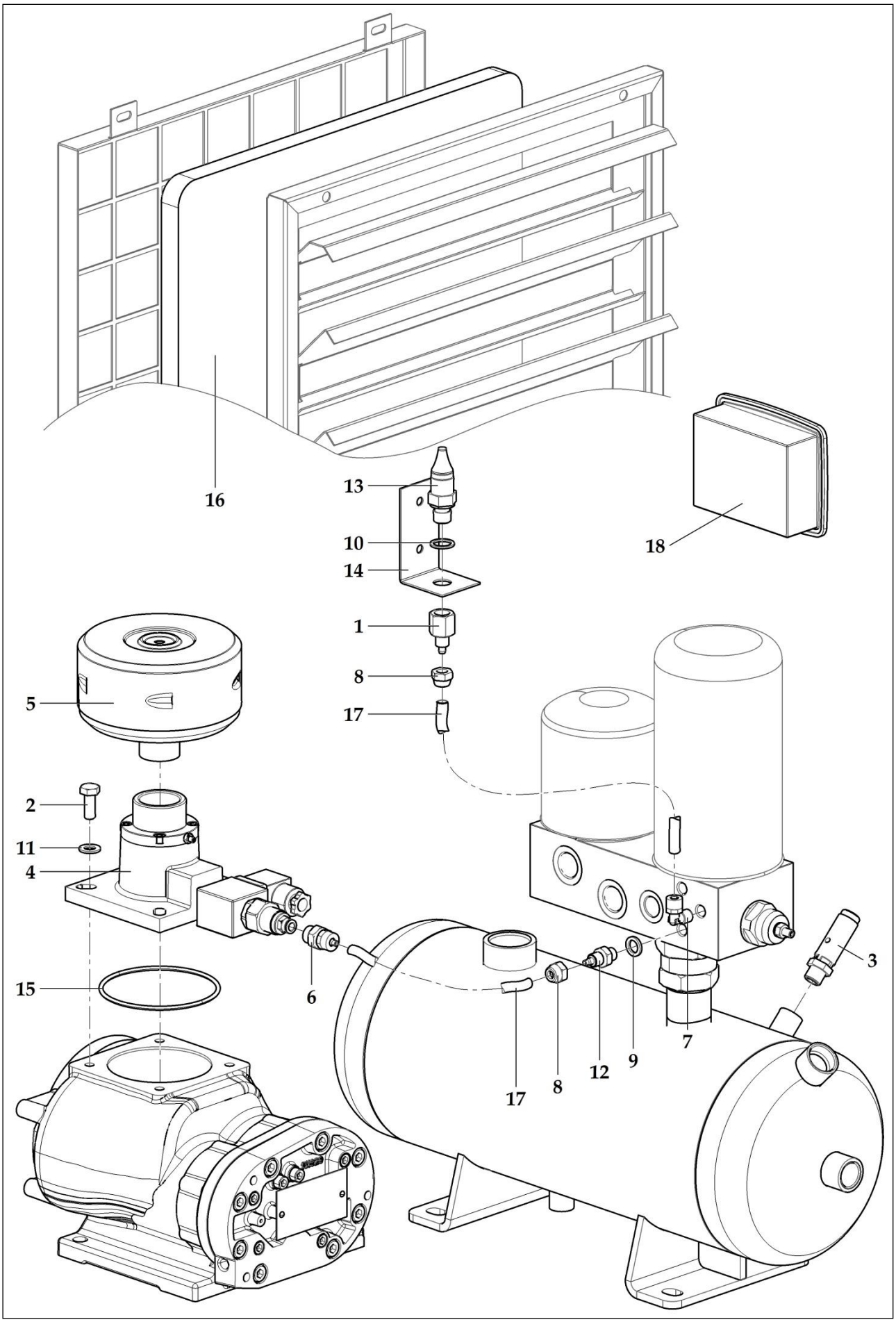

Bu yedek parça listesinin tüm yayın hakları DALGAKIRAN MAKİNA SAN. VE TİC. A.Ş.'ye aittir. Kitabın tamamı veya bir bölümü hiçbir biçimde çoğaltılamaz, değiştirilemez ve dağıtılamaz.
DALGAKIRAN KOMPRESOR has the legal rights of this part list and all instructions or parts. Any sampling, sharing or copying are prohibited

2.1 PARÇA LİSTESİ / PART LIST INVERSYS+ 7P

REF.	KOD CODE	ADET QTY	PARÇA ADI	PART NAME
1	1313145200	1	ADAPTÖR	ADAPTOR
2	0313120800	4	CİVATA	BOLT
3	0311130700	1	EMNİYET VENTİLİ	SAFETY VALVE
4	1321101010	1	EMİŞ REGÜLATÖRÜ	INTAKE VALVE
5	2311122200	1	HAVA FİLTRESİ	AIR FILTER
6	1313111100	1	PNÖ. RAKOR DÜZ	CONNECTOR PNEU.
7	1313112100	1	PNÖ. RAKOR DİRSEK	ELBOW PNEU.
8	2313131700	2	PNÖMATİK RAKOR SOMUNU	NUT
9	1313137200	1	PUL	WASHER
10	1313137300	1	PUL	WASHER
11	0313135300	4	PUL	WASHER
12	1313112500	1	PNÖ. RAKOR DÜZ	CONNECTOR PNEU.
13	1312305000	1	TRANSMITTER	TRANSMITTER
14	1314224101	1	TRANSMITTER BAĞ.LAMASI	PLATE
15	-	1	O-RING	O-RING
16	0311122270	1	PANEL FILTRE	PANEL FILTER
17	1313104400	2	PNÖ. HORTUM	TUBE (PA)
18	1314217132	1	KONTROL ÜNİTESİ	ELECTRONIC CONTROLLER UNIT

Bu yedek parça listesinin tüm yayın hakları DALGAKIRAN MAKİNA SAN. VE TİC. A.Ş.'ye aittir. Kitabın tamamı veya bir bölümü hiçbir biçimde çoğaltılamaz, değiştirilemez ve dağıtılamaz.
DALGAKIRAN KOMPRESOR has the legal rights of this part list and all instructions or parts. Any sampling, sharing or copying are prohibited

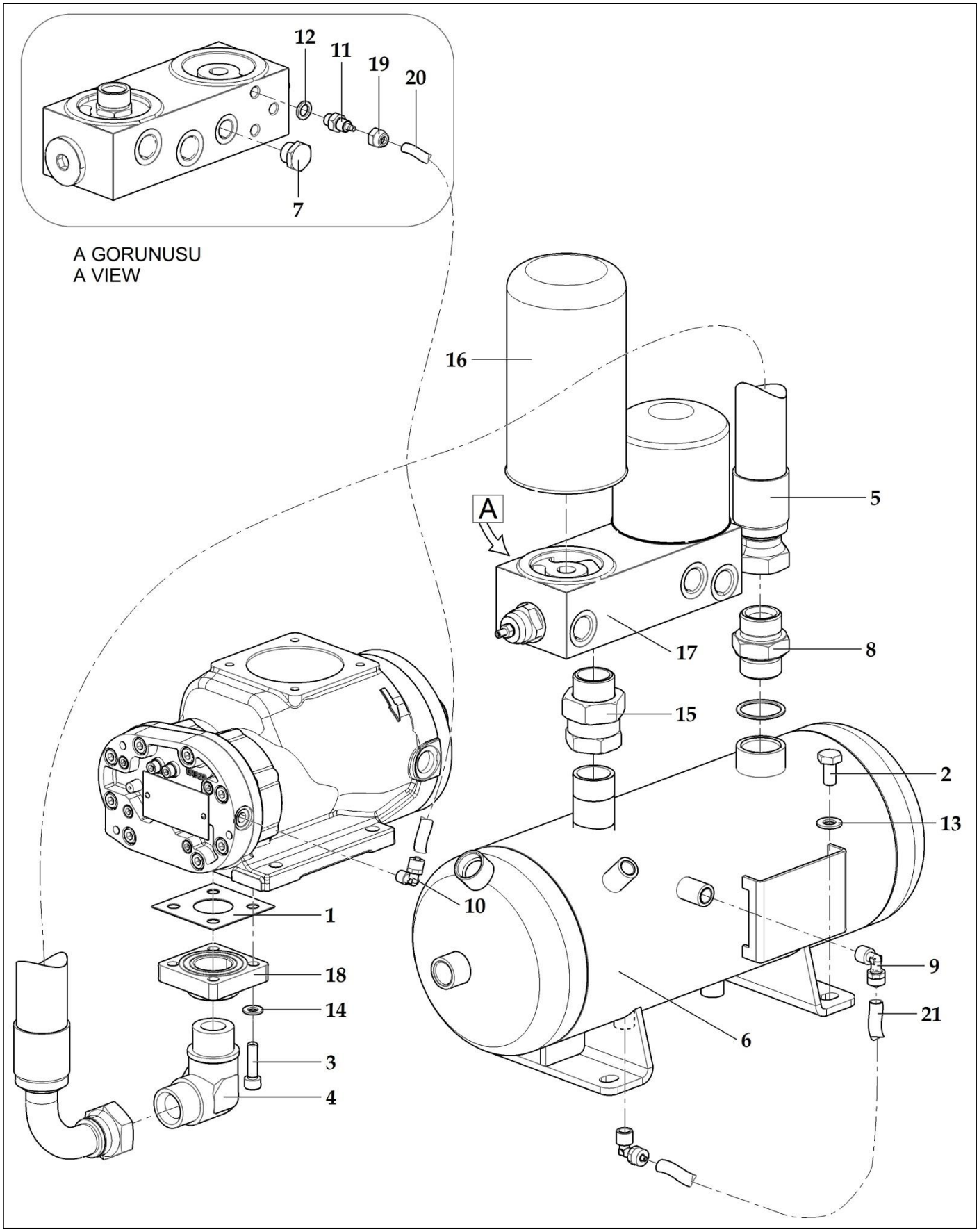

Bu yedek parça listesinin tüm yayın hakları DALGAKIRAN MAKİNA SAN. VE TİC. A.Ş.'ye aittir. Kitabın tamamı veya bir bölümü hiçbir biçimde çoğaltılamaz, değiştirilemez ve dağıtılamaz.
DALGAKIRAN KOMPRESOR has the legal rights of this part list and all instructions or parts. Any sampling, sharing or copying are prohibited

3.1 PARÇA LİSTESİ / PART LIST INVERSYS+ 7P

REF.	KOD CODE	ADET QTY	PARÇA ADI	PART NAME
1	1313159900	1	CONTA	GASKET
2	0312124600	4	CİVATA	BOLT
3	2313121101	4	CİVATA	BOLT
4	1313311901	1	DİRSEK	ELBOW
5	1313301200	1	HİDROLİK HORTUM	HOSE
6	1214500600	1	YAĞ DEPOSU	OIL TANK
7	1214229702	1	KÖR TAPA	PLUG
8	1313319200	1	NİPEL	NIPPLE
9	1313111300	2	PNÖ. RAKOR DİRSEK	ELBOW PNEU.
10	1313112100	1	PNÖ. RAKOR DİRSEK	ELBOW PNEU.
11	1313112500	1	PNÖMATİK RAKOR DÜZ	CONNECTOR PNEU.
12	1313137200	1	PUL	WASHER
13	2313138100	4	PUL	WASHER
14	0313135300	4	PUL	WASHER
15	2313112801	1	RAKOR	
16	1311126500	1	SEPARATOR	SEPARATOR
17	1321112400	1	TERMOSTATİK VALF	THERMOSTATIC VALVE
18	1314130902	1	VİDA ÇIKIŞ ADAPTORÜ	ADAPTOR
19	2313131700	1	PNÖMATİK RAKOR SOMUNU	NUT
20	1313104400	1	PNÖ. HORTUM	TUBE (PA)
21	1313104600	1	PNÖ. HORTUM	TUBE (PA)

Bu yedek parça listesinin tüm yayın hakları DALGAKIRAN MAKİNA SAN. VE TİC. A.Ş.'ye aittir. Kitabın tamamı veya bir bölümü hiçbir biçimde çoğaltılamaz, değiştirilemez ve dağıtılamaz.
DALGAKIRAN KOMPRESOR has the legal rights of this part list and all instructions or parts. Any sampling, sharing or copying are prohibited

4. SOĞUTMA SİSTEMİ / COOLING SYSTEM DEPOSUZ / WITHOUT RECEIVER

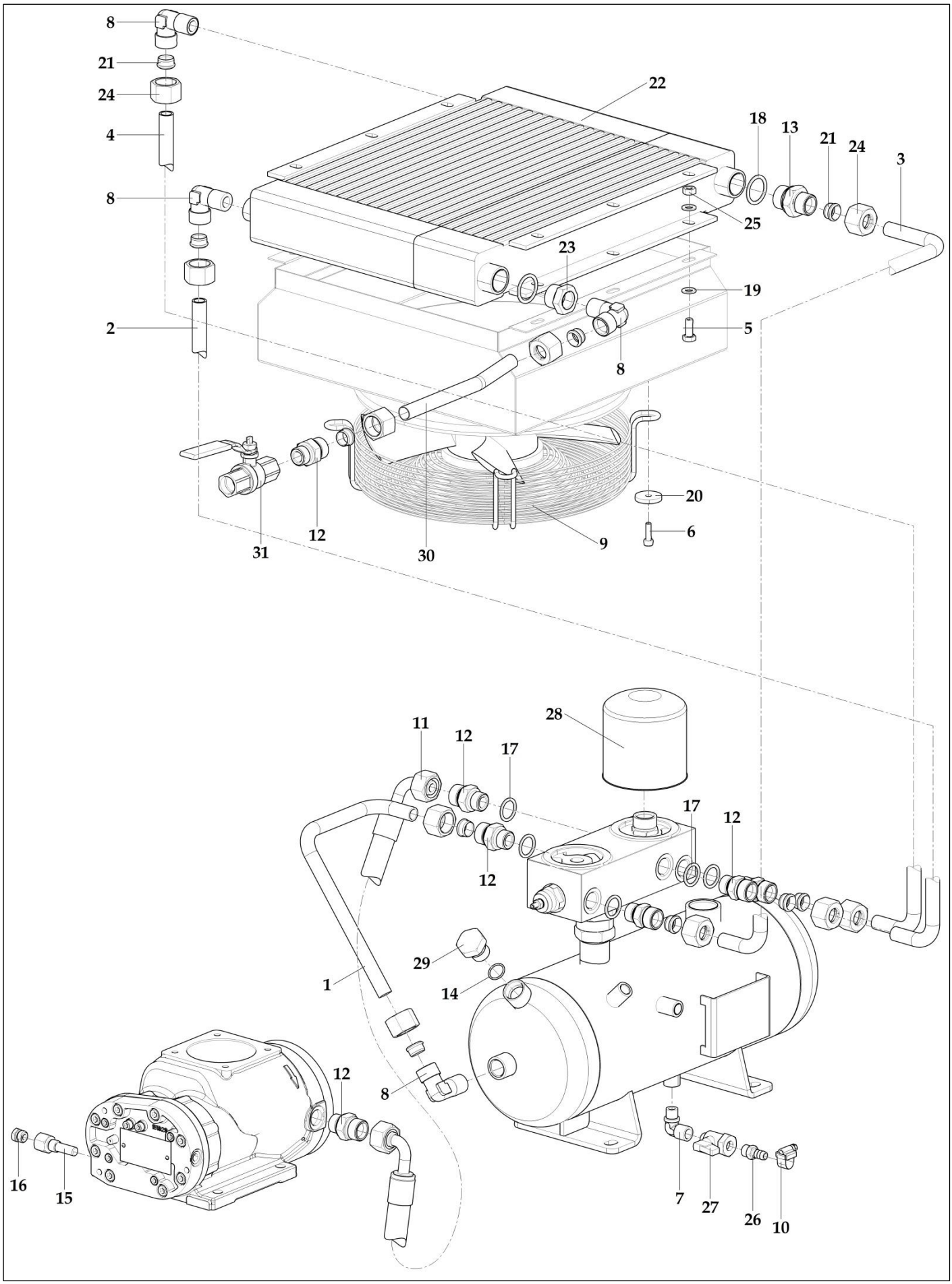

Bu yedek parça listesinin tüm yayın hakları DALGAKIRAN MAKİNA SAN. VE TİC. A.Ş.'ye aittir. Kitabın tamamı veya bir bölümü hiçbir biçimde çoğaltılamaz, değiştirilemez ve dağıtılamaz.
DALGAKIRAN KOMPRESOR has the legal rights of this part list and all instructions or parts. Any sampling, sharing or copying are prohibited

REF.	KOD / CODE	ADET / QTY	PARÇA ADI	PART NAME
1	1313104137	1	BORU	PIPE
2	1313104138	1	BORU	PIPE
3	1313104140	1	BORU	PIPE
4	1313104139	1	BORU	PIPE
5	0313120800	6	CİVATA	BOLT
6	2313123600	4	CİVATA	BOLT
7	0313111300	1	DİRSEK KUYRUKLU	ELBOW
8	1313112300	4	DİRSEK KUYRUKLU	ELBOW
9	1311114427	1	FAN	FAN
10	1313168000	1	HORTUM KELEPÇESİ	CALMP
11	1313100103	1	HİDROLİK HORTUM	HOSE
12	0313107200	6	NİPEL	NIPPLE
13	1313107200	1	NİPEL	NIPPLE
14	1313167700	1	O-RING	O-RING
15	1312301604	1	PROB KILIFI	PROBE COVER
16	1312301800	1	PROB SOMUNU	PROBE NUT
17	1313137401	5	PUL	WASHER
18	1313137500	2	PUL	WASHER
19	0313135300	12	PUL	WASHER
20	1313139100	4	PUL	WASHER
21	2313147600	10	YÜKSÜK	THIMBLE
22	1321110020	1	RADYATOR	RADIATOR
23	1313110800	1	REDÜKSIYON	ADAPTOR
24	2313130000	10	SOMUN	NUT
25	0313130400	6	SOMUN	NUT
26	1313109610	1	TAHLİYE NİPELİ	NIPPLE
27	0313155200	1	VANA	VALVE
28	1311123000	1	YAĞ FİLTRESİ	OIL FILTER
29	1214229701	1	YAĞ DOLDURMA TAPASI	PLUG
30	1313104141	1	BORU	PIPE
31	0313155000	1	VANA	VALVE

Bu yedek parça listesinin tüm yayın hakları DALGAKIRAN MAKİNA SAN. VE TİC. A.Ş.'ye aittir. Kitabın tamamı veya bir bölümü hiçbir biçimde çoğaltılamaz, değiştirilemez ve dağıtılamaz.
DALGAKIRAN KOMPRESOR has the legal rights of this part list and all instructions or parts. Any sampling, sharing or copying are prohibited

4.2 SOĞUTMA SİSTEMİ / COOLING SYSTEM INVERSYS+ 7P

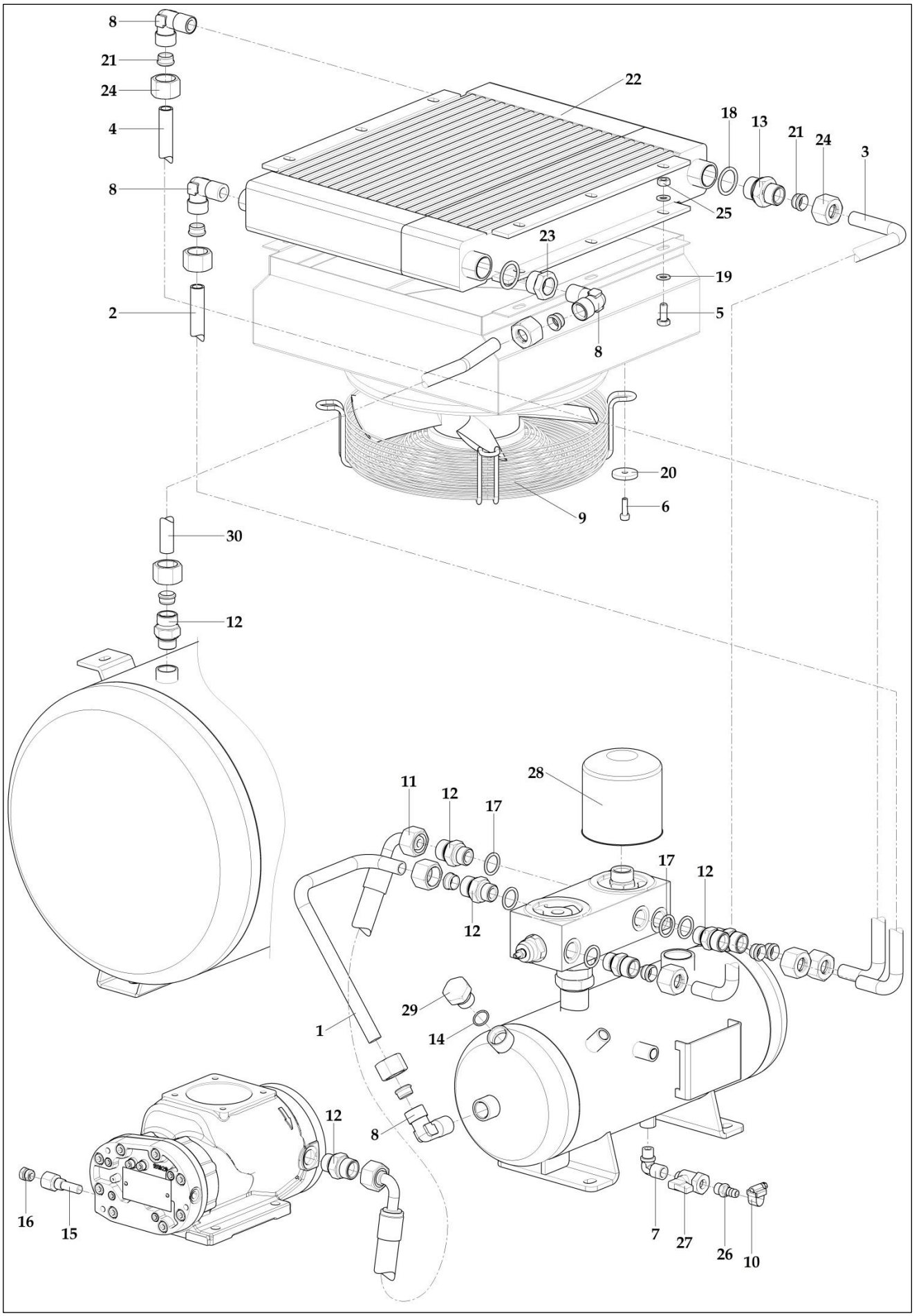

Bu yedek parça listesinin tüm yayın hakları DALGAKIRAN MAKİNA SAN. VE TİC. A.Ş.'ye aittir. Kitabın tamamı veya bir bölümü hiçbir biçimde çoğaltılamaz, değiştirilemez ve dağıtılamaz.
DALGAKIRAN KOMPRESOR has the legal rights of this part list and all instructions or parts. Any sampling, sharing or copying are prohibited

REF.	KOD CODE	ADET QTY	PARÇA ADI	PART NAME
1	1313104137	1	BORU	PIPE
2	1313104138	1	BORU	PIPE
3	1313104140	1	BORU	PIPE
4	1313104139	1	BORU	PIPE
5	0313120800	6	CİVATA	BOLT
6	2313123600	4	CİVATA	BOLT
7	0313111300	1	DİRSEK KUYRUKLU	ELBOW
8	1313112300	4	DİRSEK KUYRUKLU	ELBOW
9	1311114427	1	FAN	FAN
10	1313168000	1	HORTUM KELEPÇESİ	CALMP
11	1313100103	1	HİDROLİK HORTUM	HOSE
12	0313107200	6	NİPEL	NIPPLE
13	1313107200	1	NİPEL	NIPPLE
14	1313167700	1	O-RING	O-RING
15	1312301604	1	PROB KILIFI	PROBE COVER
16	1312301800	1	PROB SOMUNU	PROBE NUT
17	1313137401	5	PUL	WASHER
18	1313137500	2	PUL	WASHER
19	0313135300	12	PUL	WASHER
20	1313139100	4	PUL	WASHER
21	2313147600	10	YÜKSÜK	THIMBLE
22	1321110020	1	RADYATOR	RADIATOR
23	1313110800	1	REDÜKSIYON	ADAPTOR
24	2313130000	10	SOMUN	NUT
25	0313130400	6	SOMUN	NUT
26	1313109610	1	TAHLİYE NİPELİ	NIPPLE
27	0313155200	1	VANA	VALVE
28	1311123000	1	YAĞ FİLTRESİ	OIL FILTER
29	1214229701	1	YAĞ DOLDURMA TAPASI	PLUG
30	1313104142	1	BORU	PIPE

Bu yedek parça listesinin tüm yayın hakları DALGAKIRAN MAKİNA SAN. VE TİC. A.Ş.'ye aittir. Kitabın tamamı veya bir bölümü hiçbir biçimde çoğaltılamaz, değiştirilemez ve dağıtılamaz.
DALGAKIRAN KOMPRESOR has the legal rights of this part list and all instructions or parts. Any sampling, sharing or copying are prohibited

4.3 SOĞUTMA SİSTEMİ / COOLING SYSTEM KURUTUCULU / COMPACT

INVERSYS+ 7P

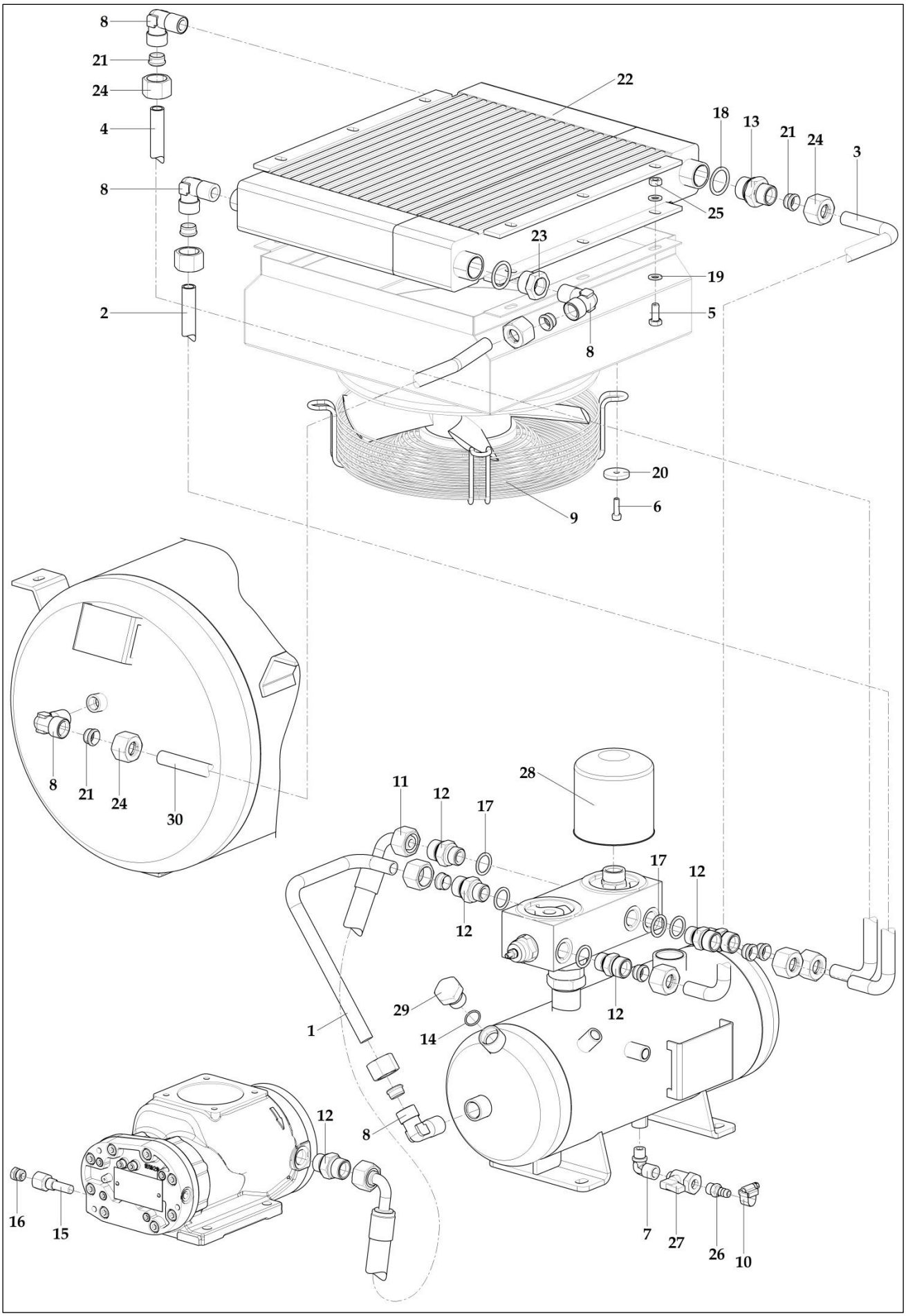

Bu yedek parça listesinin tüm yayın hakları DALGAKIRAN MAKİNA SAN. VE TİC. A.Ş.'ye aittir. Kitabın tamamı veya bir bölümü hiçbir biçimde çoğaltılamaz, değiştirilemez ve dağıtılamaz.
DALGAKIRAN KOMPRESOR has the legal rights of this part list and all instructions or parts. Any sampling, sharing or copying are prohibited

REF.	KOD / CODE	ADET / QTY	PARÇA ADI	PART NAME
1	1313104137	1	BORU	PIPE
2	1313104138	1	BORU	PIPE
3	1313104140	1	BORU	PIPE
4	1313104139	1	BORU	PIPE
5	0313120800	6	CİVATA	BOLT
6	2313123600	4	CİVATA	BOLT
7	0313111300	1	DİRSEK KUYRUKLU	ELBOW
8	1313112300	5	DİRSEK KUYRUKLU	ELBOW
9	1311114427	1	FAN	FAN
10	1313168000	1	HORTUM KELEPÇESİ	CALMP
11	1313100103	1	HİDROLİK HORTUM	HOSE
12	0313107200	5	NİPEL	NIPPLE
13	1313107200	1	NİPEL	NIPPLE
14	1313167700	1	O-RING	O-RING
15	1312301604	1	PROB KILIFI	PROBE COVER
16	1312301800	1	PROB SOMUNU	PROBE NUT
17	1313137401	5	PUL	WASHER
18	1313137500	2	PUL	WASHER
19	0313135300	12	PUL	WASHER
20	1313139100	4	PUL	WASHER
21	2313147600	10	YÜKSÜK	THIMBLE
22	1321110020	1	RADYATOR	RADIATOR
23	1313110800	1	REDÜKSIYON	ADAPTOR
24	2313130000	10	SOMUN	NUT
25	0313130400	6	SOMUN	NUT
26	1313109610	1	TAHLİYE NİPELİ	NIPPLE
27	0313155200	1	VANA	VALVE
28	1311123000	1	YAĞ FİLTRESİ	OIL FILTER
29	1214229701	1	YAĞ DOLDURMA TAPASI	PLUG
30	1313104143	1	BORU	PIPE

Bu yedek parça listesinin tüm yayın hakları DALGAKIRAN MAKİNA SAN. VE TİC. A.Ş.'ye aittir. Kitabın tamamı veya bir bölümü hiçbir biçimde çoğaltılamaz, değiştirilemez ve dağıtılamaz.
DALGAKIRAN KOMPRESOR has the legal rights of this part list and all instructions or parts. Any sampling, sharing or copying are prohibited

5. KABİN & DEPO SİSTEMİ / CANOP &AIR RECEIVER SYSTEM INVERSYS+ 7P

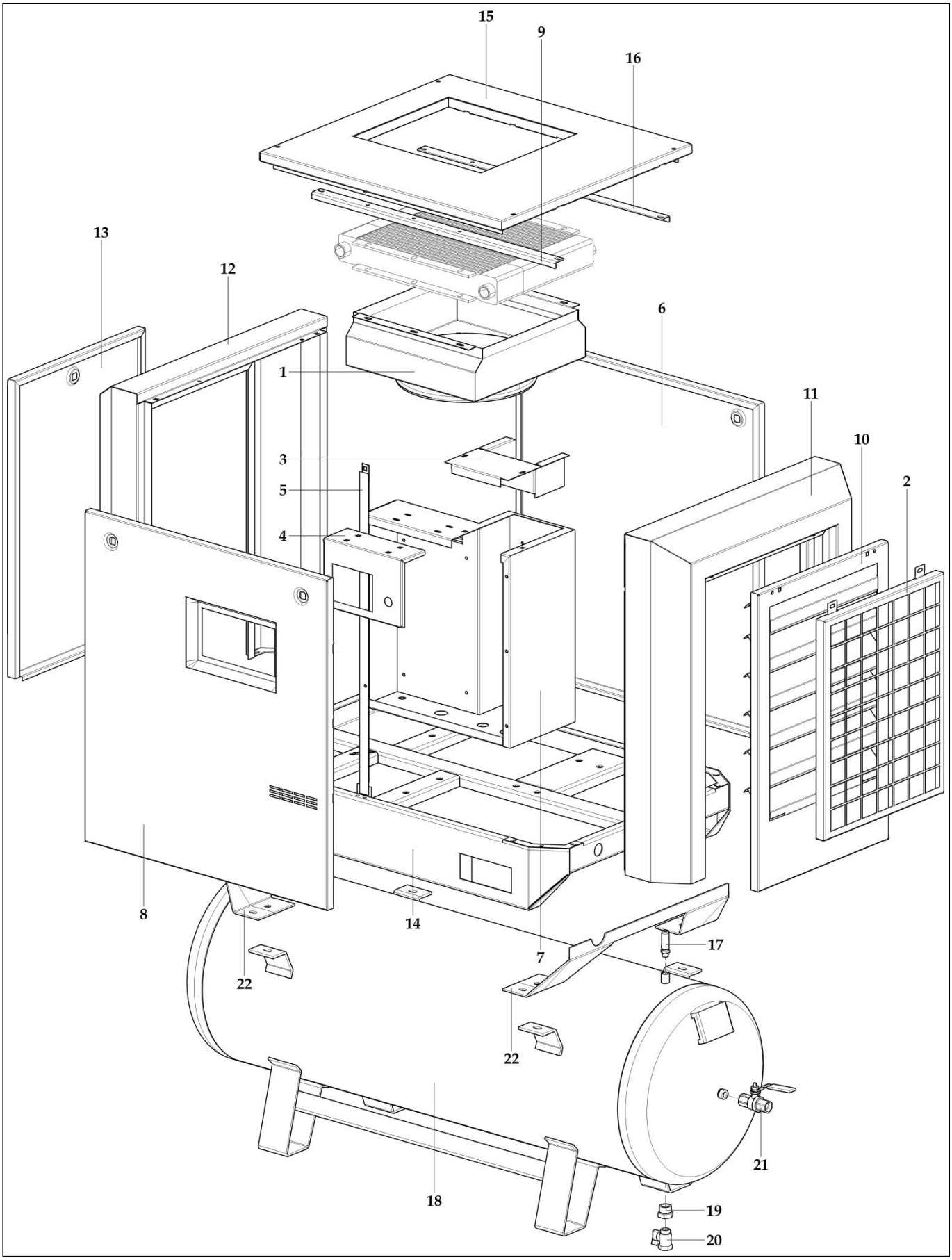

Bu yedek parça listesinin tüm yayın hakları DALGAKIRAN MAKİNA SAN. VE TİC. A.Ş.'ye aittir. Kitabın tamamı veya bir bölümü hiçbir biçimde çoğaltılamaz, değiştirilemez ve dağıtılamaz.
DALGAKIRAN KOMPRESOR has the legal rights of this part list and all instructions or parts. Any sampling, sharing or copying are prohibited

5.1 PARÇA LİSTESİ / PART LIST INVERSYS+ 7P

REF.	KOD CODE	ADET QTY	PARÇA ADI	PART NAME
1	1314258810	1	DAVLUMBAZ	FAN HOUSONG
2	1314258827	1	PANJUR FILITRE SACI	PRE FILTER COVER
3	1314222564	1	ELEKT DOLAP BACASI	CHIMNEY
4	1314222511	1	PANEL SACI	PLC COVER
5	1314222512	1	ÖN GİZLİ DİREK	FRONT HIDDEN POLE
6	1314222509	1	ARKA KAPAK	BACK COVER
7	2312240600	1	ELEKTRİK DOLABI	ELECTRICAL CUBICLE
8	1314222510	1	ÖN KAPAK	FRONT COVER
9	1314240001	1	RAD.BAĞLANTI KÖŞEBENTİ ÖN	RADIATOR SUPPORT FRONT
10	1314222508	1	SAG YAN KAPAK	RIGHT SIDE COVER
11	1314222506	1	SAĞ YAN DİREK	RIGHT SIDE POLE
12	1314222505	1	SOL YAN DİREK	LEFT SIDE POLE
13	1314222507	1	SOL YAN KAPAK	LEFT SIDE COVER
14	1314222503	1	TABAN	BOTTOM FRAME
15	1314222504	1	ÜST KAPAK	TOP COVER
16	1314240000	1	RAD.BAĞLANTI KÖŞEBENTİ ARKA	RADIATOR SUPPORT BACK
17	0311131000	1	EMNİYET VALFİ	SAFERT VALVE
18	0200241800	1	HAVA TANKI	AIR TANK
19	1313110800	1	REDÜKSİYON	ADAPTOR
20	0313155001	1	VANA	VALVE
21	0313155000	1	VANA	VALVE
22	1314234104	2	DEPO BAĞL. AYAĞI	CABIN FRAME

Bu yedek parça listesinin tüm yayın hakları DALGAKIRAN MAKİNA SAN. VE TİC. A.Ş.'ye aittir. Kitabın tamamı veya bir bölümü hiçbir biçimde çoğaltılamaz, değiştirilemez ve dağıtılamaz.
DALGAKIRAN KOMPRESOR has the legal rights of this part list and all instructions or parts. Any sampling, sharing or copying are prohibited

5.2. KABİN SİSTEMİ / CANOPY SYSTEM KURUTUCULU / COMPACT

INVERSYS+ 7P

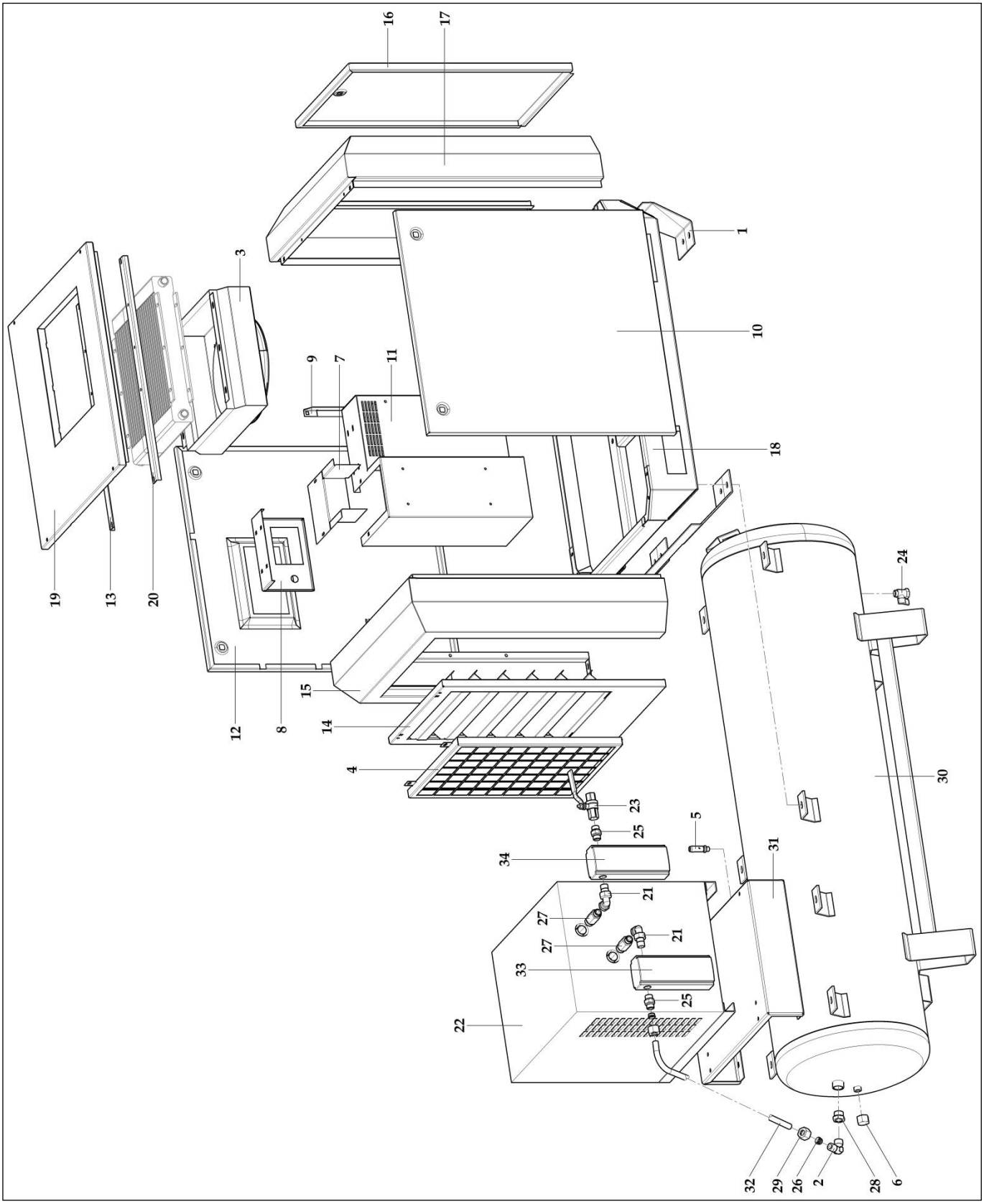

Bu yedek parça listesinin tüm yayın hakları DALGAKIRAN MAKİNA SAN. VE TİC. A.Ş.'ye aittir. Kitabın tamamı veya bir bölümü hiçbir biçimde çoğaltılamaz, değiştirilemez ve dağıtılamaz.
DALGAKIRAN KOMPRESOR has the legal rights of this part list and all instructions or parts. Any sampling, sharing or copying are prohibited

5.2.1 PARÇA LİSTESİ / PART LIST INVERSYS+ 7P

REF.	KOD CODE	ADET QTY	PARÇA ADI	PART NAME
1	1314234104	2	DEPO BAĞL. AYAĞI	CABIN FRAME
2	1313112300	1	DİRSEK KUYRUKLU	ELBOW
3	1314258810	1	DAVLUMBAZ	FAN HOUSING
4	1314258827	1	PANJUR FİLTRE SACI	PRE FILTER COVER
5	0311131000	1	EMNİYET VALFİ	SAFET VALVE
6	2313131200	1	SOMUN	NUT
7	1314222564	1	ELEKT DOLAP BACASI	CHIMNEY
8	1314222511	1	PANEL SACI	PLC COVER
9	1314222512	1	ÖN GİZLİ DİREK	FRONT HIDDEN POLE
10	1314222509	1	ARKA KAPAK	BACK COVER
11	2312240600	1	ELEKTRİK DOLABI	ELECTRICAL CUBICLE
12	1314222510	1	ÖN KAPAK	FRONT COVER
13	1314240001	1	RAD.BAĞLANTI KÖŞEBENTİ ÖN	RADIATOR SUPPORT FRONT
14	1314222508	1	SAĞ YAN KAPAK	RIGHT SIDE COVER
15	1314222506	1	SAĞ YAN DİREK	RIGHT SIDE POLE
16	1314222505	1	SOL YAN DİREK	LEFT SIDE POLE
17	1314222507	1	SOL YAN KAPAK	LEFT SIDE COVER
18	1314222503	1	TABAN	BOTTOM FRAME
19	1314222504	1	ÜST KAPAK	TOP COVER
20	1314240000	1	RAD.BAĞLANTI KÖŞEBENTİ ARKA	RADIATOR SUPPORT BACK
21	0313112600	2	KÖŞE RADYATOR RAKORU	ELBOW
22	3325020400	1	KURUTUCU	AIR DRYER
23	0313155000	1	VANA	VALVE
24	0313155001	1	VANA	VALVE
25	1313109100	2	NİPEL	NIPPLE
26	2313147600	2	YÜKSÜK	THIMBLE
27	0313109200	2	KURUTUCU NİPELİ	NIPPLE
28	1313110800	1	REDÜKSIYON	ADAPTOR
29	2313130000	2	SOMUN	NUT
30	0200242200	1	HAVA TANKI	AIR RECEIVER
31	1314207712	1	KURUTUCU SEHPASI	AIR DRYER FRAME
32	1313104021	1	BORU	PIPE
33	5315123201	1	FİLTRE	FILTER
34	5315123200	1	FİLTRE	FILTER

Bu yedek parça listesinin tüm yayın hakları DALGAKIRAN MAKİNA SAN. VE TİC. A.Ş.'ye aittir. Kitabın tamamı veya bir bölümü hiçbir biçimde çoğaltılamaz, değiştirilemez ve dağıtılamaz.
DALGAKIRAN KOMPRESOR has the legal rights of this part list and all instructions or parts. Any sampling, sharing or copying are prohibited