DALGAKIRAN

DVK 180

YEDEK PARÇA LİSTESİ
SPARE PART LIST

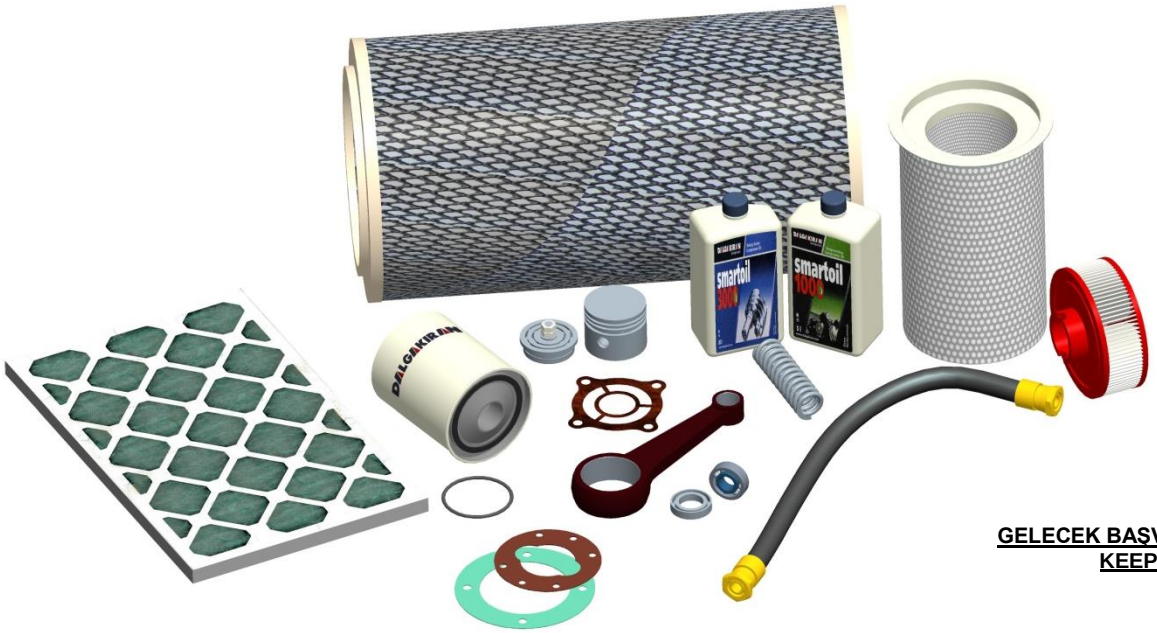

GELECEK BAŞVURULAR İÇİN SAKLAYINIZ
KEEP FOR FUTURE REFERENCE

MANUEL NO: PL-D180-D-E
REV: 04
07.2012

➢ PARÇA SİPARİŞ ETME PROSEDÜRÜ

Kompresörde değişmesi gereken parçaların ya firmamızdan yada bizim yetkili kıldığımız yerlerden alınması gereklidir.
Bir parça sipariş ederken ;
- kompresörün tip ve seri numarasını
- ihtiyaç duyduğunuz yedek parçanın numarasını ve adedini belirtin.
Kompresörün tip ve seri numarası, kompresörün plaketinde yazılıdır.

Dalgakıran Kompresör, ürünlerinde önceden herhangi bir uyarıda bulunmaksızın değişiklik yapma hakkına sahiptir.

Bu yedek parça listesinin tüm yayın hakları DALGAKIRAN MAKİNA SAN. VE TİC. A.Ş.'ye aittir. Kitabın tamamı veya bir bölümü hiçbir biçimde çoğaltılamaz, değiştirilemez ve dağıtılamaz.

➢ PART ORDER PROCEDURE

Any part that needs to be changed must be provided from us or our authorized supplier.
Part orders have to include ;
-compressor type and serial number (you can find this information on the name plate of compressor)
-part number and quantity of ordered spare part.

At own unquestionable judgment, DALGAKIRAN reserves the authority to make any modification at any time and without notice.

DALGAKIRAN KOMPRESOR has the legal rights of this part list and all instructions or parts. Any sampling, sharing or copying are prohibited

İÇİNDEKİLER
INDEX

1. TAHRİK SİSTEMİ / DRIVING SYSTEM DVK 180 4

1.1 PARÇA LİSTESİ/PART LIST DVK 180 5

2. EMİŞ SİSTEMİ / INTAKE SYSTEM DVK 180 6

2.1 PARÇA LİSTESİ / PART LIST DVK 180.....7

3. BASINÇ SİSTEMİ/PRESSURE SYSTEM DVK 180 8

3.1 PARÇA LİSTESİ / PART LIST DVK 180.....9

4. SOĞUTMA SİSTEMİ / COOLING SYSTEM DVK 180 10

4.1 PARÇA LİSTESİ / PART LIST DVK 180.....11

5. KABİN SİSTEMİ / CANOPY SYSTEM DVK 180 12

5.1 PARÇA LİSTESİ / PART LIST DVK 180.....13

Bu yedek parça listesinin tüm yayın hakları DALGAKIRAN MAKİNA SAN. VE TİC. A.Ş.'ye aittir. Kitabın tamamı veya bir bölümü hiçbir biçimde çoğaltılamaz, değiştirilemez ve dağıtılamaz.

DALGAKIRAN KOMPRESOR has the legal rights of this part list and all instructions or parts. Any sampling, sharing or copying are prohibited

1. TAHRİK SİSTEMİ / DRIVING SYSTEM DVK 180

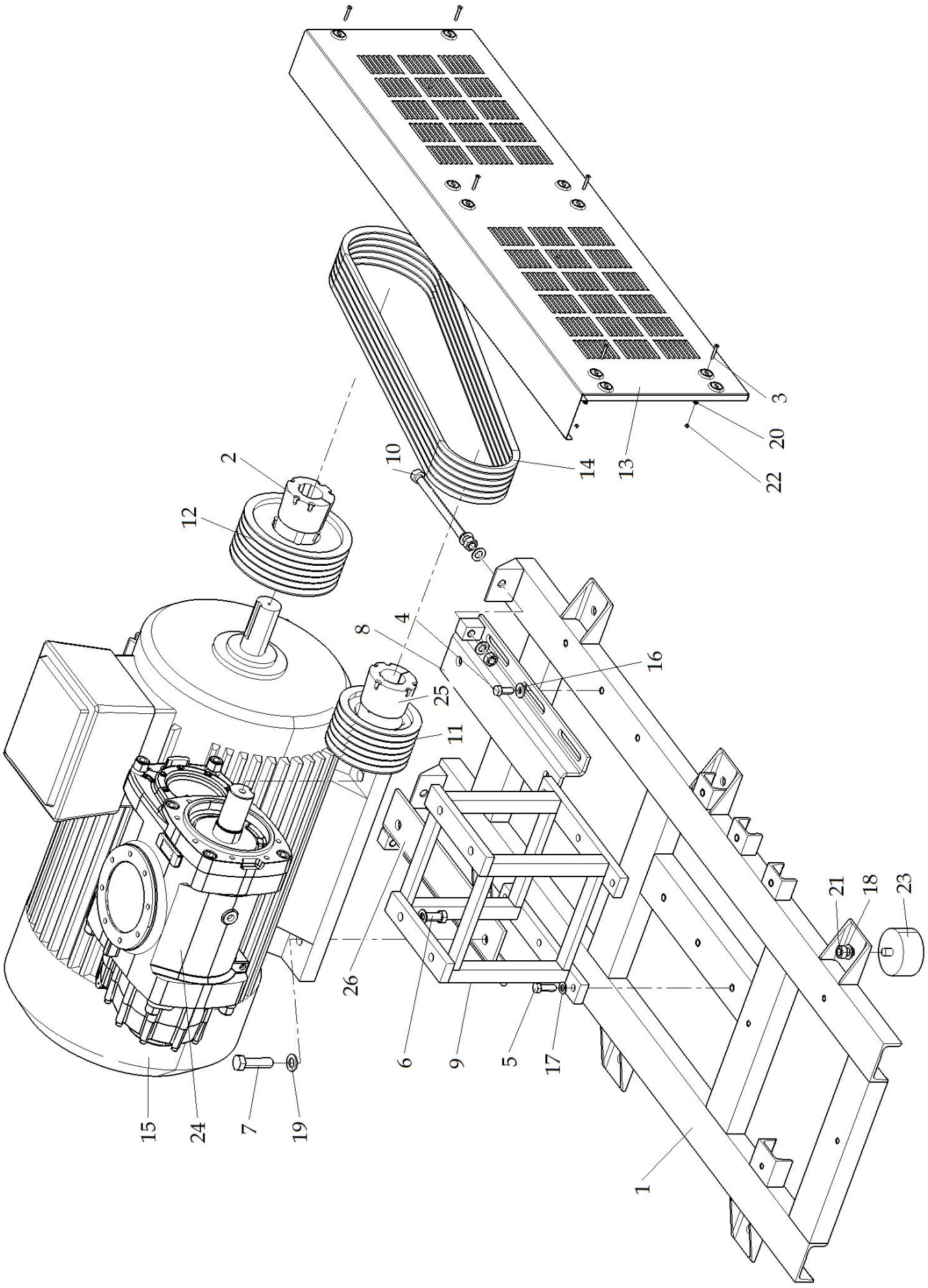

Bu yedek parça listesinin tüm yayın hakları DALGAKIRAN MAKİNA SAN. VE TİC. A.Ş.'ye aittir. Kitabın tamamı veya bir bölümü hiçbir biçimde çoğaltılamaz, değiştirilemez ve dağıtılamaz.
DALGAKIRAN KOMPRESOR has the legal rights of this part list and all instructions or parts. Any sampling, sharing or copying are prohibited

1.1 PARÇA LİSTESİ/PART LIST DVK 180

REF	KOD CODE	ADET QTY	PARÇA ADI	PART NAME
1	1314215208	1	ANA ŞASE	MAIN FRAME
2			BURÇ (MOTOR)	BUSH (MOTOR)
	1312408700	1	7-10-13 Bar	7-10-13 Bar
3	0313120500	6	CİVATA	BOLT
4	0313123100	6	CİVATA	BOLT
5	0313123300	6	CİVATA	BOLT
6	1313123600	4	CİVATA	BOLT
7	1313123800	4	CİVATA	BOLT
8	1314215905	1	MOTOR KIZAĞI	MOTOR FRAME
9	1214227300	1	VİDA ŞASESİ	AIREND FRAME
10	1313126501	2	GERDIRME CİVATASI	BOLT
11			KASNAK (VİDA)	PULLEY (AIREND)
	1312404700	1	7 Bar	7 Bar
	1312404800	1	10 Bar	10 Bar
	1312404900	1	13 Bar	13 Bar
12			KASNAK (MOTOR)	PULLEY (MOTOR)
	1312404800	1	7 Bar	7 Bar
	1312404700	1	10 Bar	10 Bar
	1312404500	1	13 Bar	13 Bar
13	1311200601	1	KASNAK SİPERİ	GUARD COVER
14			KAYIŞ	BELT
	1312420700	6	7-10-13 Bar	7-10-13 Bar
15	1322102009	1	MOTOR	MOTOR
16	0313136100	6	PUL	WASHER
17	1313136000	6	PUL	WASHER
18	1313136100	16	PUL	WASHER
19	1313135800	4	PUL	WASHER
20	0313135200	6	PUL	GUARD COVER
21	03130130900	10	SOMUN	NUT
22	0313130300	6	SOMUN	NUT
23	1213179200	6	TİTREŞİM TAKOZU	VIBRATION PAD
24	1321100500	1	VIDA	AIREND
25			BURÇ (VİDA)	BUSH (AIREND)
	1312408700	1	7-10-13 Bar	7-10-13 Bar
26	1314215907	1	MOTOR KIZAĞI	MOTOR FRAME

Bu yedek parça listesinin tüm yayın hakları DALGAKIRAN MAKİNA SAN. VE TİC. A.Ş.'ye aittir. Kitabın tamamı veya bir bölümü hiçbir biçimde çoğaltılamaz, değiştirilemez ve dağıtılamaz.
DALGAKIRAN KOMPRESOR has the legal rights of this part list and all instructions or parts. Any sampling, sharing or copying are prohibited

2. EMİŞ SİSTEMİ / INTAKE SYSTEM

DVK 180

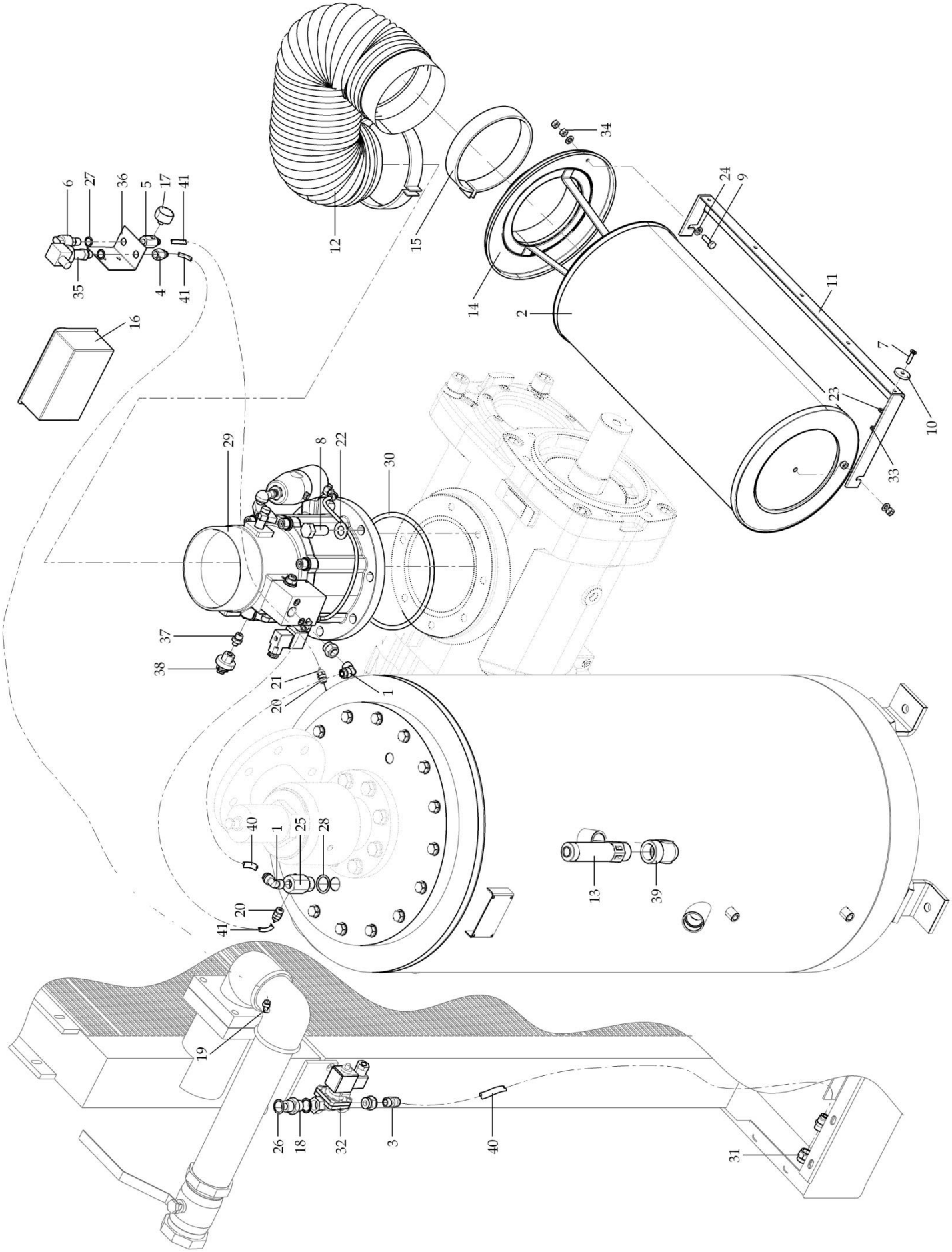

Bu yedek parça listesinin tüm yayın hakları DALGAKIRAN MAKİNA SAN. VE TİC. A.Ş.'ye aittir. Kitabın tamamı veya bir bölümü hiçbir biçimde çoğaltılamaz, değiştirilemez ve dağıtılamaz.
DALGAKIRAN KOMPRESOR has the legal rights of this part list and all instructions or parts. Any sampling, sharing or copying are prohibited

2.1 PARÇA LİSTESİ / PART LIST DVK 180

REF.	KOD CODE	ADET QTY	PARÇA ADI	PART NAME
1	1313113700	2	PNÖ.DİRSEK	ELBOW PNEU.
2	1311121600	1	FİLTRE	FILTER
3	1313111800	2	PNÖ. DÜZ RAKOR	CONNECTOR PNEU.
4	1313145200	1	ADAPTÖR	ADAPTOR
5	1313145100	1	ADAPTÖR	ADAPTOR
6			BASINÇ SİVİCİ	SWITCH SAFETY PRESSURE
	1312300700	1	7 Bar	7 Bar
	1312300800	1	10 Bar	10 Bar
	1312300801	1	13 Bar	13 Bar
7	0313120500	2	CİVATA	BOLT
8	1313123600	8	CİVATA	BOLT
9	2313121000	1	CİVATA	BOLT
10	1313139100	2	FAN ALIN PULU	WASHER
11	1214225901	1	FİLTRE ASKISI	FILTER SUPPORT
12	1313106900	1	EMİŞ HORTUMU	INTAKE VALVE
13			EMNİYET VENTİLİ	SAFETY VALVE
	0311160000	1	7 Bar	7 Bar
	0311160100	1	10 Bar	10 Bar
	0311160200	1	13 Bar	13 Bar
14	1311120700	1	FİLTRE KOVANI	FILTER COVER
15	1313168900	2	KELEPÇE	CLAMP
16	1314217115	1	KONTROL ÜNİTESİ	ELECTRONIC CONTROLLER UNIT
17	1312301400	1	MANOMETRE	PRESSURE GAUGE
18	1313109100	1	NİPEL	NIPPLE
19	1313112100	1	PNÖ. RAKOR DİRSEK	ELBOW PNEU.
20	1313111100	2	PNÖMATİK RAKOR DÜZ	CONNECTOR PNEU.
21	2313131700	4	PNÖMATİK RAKOR SOMUNU	NUT PNEU.
22	1313136100	8	PUL	WASHER
23	0313135200	2	PUL	WASHER
24	0313135300	3	PUL	WASHER
25	1214408100	1	HAVA DAĞITIM TAKOZU	ADAPTOR
26	1313137400	2	PUL	WASHER
27	1313114601	2	PUL	WASHER
28	1313137500	1	PUL	WASHER
29	1321102210	1	EMİŞ REGÜLATÖRÜ	INTAKE REGULATOR
30	-	1	O-RING	O-RING
31	1313112900	3	REDÜKSİYON	ADAPTOR
32	0312302700	1	SOLENOID VANA	SOLENOID VALVE
33	0313130300	2	SOMUN	NUT
34	0313130400	4	SOMUN	NUT
35	1312305000	1	TRANSMITTER	PRESSURE TRANSDUCER
36	1314224100	1	TRANSMITTER BAĞ.LAMASI	TRANSMITTER CONNECT
37	1312302300	1	VAKUM SVİÇ NİPELİ	SWITCH ΔP NIPPLE
38	1312302101	1	VAKUM SİVİÇ	SWITCH ΔP
39	2313114401	1	DİRSEK	ELBOW
40	1313104700	2	PNÖ. HORTUM	TUBE (PA)
41	1313104400	3	PNÖ. HORTUM	TUBE (PA)

Bu yedek parça listesinin tüm yayın hakları DALGAKIRAN MAKİNA SAN. VE TİC. A.Ş.'ye aittir. Kitabın tamamı veya bir bölümü hiçbir biçimde çoğaltılamaz, değiştirilemez ve dağıtılamaz.
DALGAKIRAN KOMPRESOR has the legal rights of this part list and all instructions or parts. Any sampling, sharing or copying are prohibited

3. BASINÇ SİSTEMİ/PRESSURE SYSTEM DVK 180

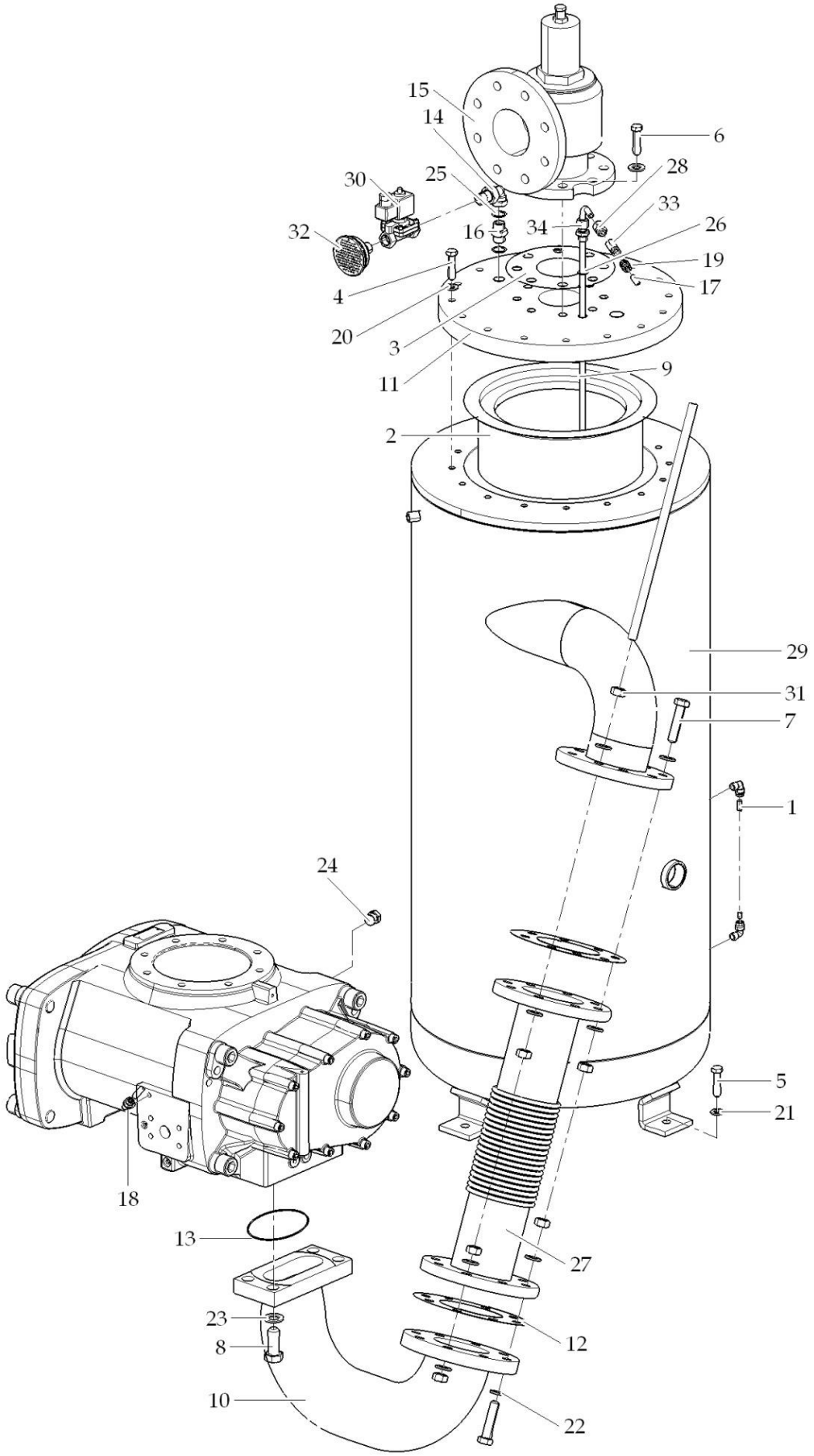

Bu yedek parça listesinin tüm yayın hakları DALGAKIRAN MAKİNA SAN. VE TİC. A.Ş.'ye aittir. Kitabın tamamı veya bir bölümü hiçbir biçimde çoğaltılamaz, değiştirilemez ve dağıtılamaz.
DALGAKIRAN KOMPRESOR has the legal rights of this part list and all instructions or parts. Any sampling, sharing or copying are prohibited

REF.	KOD / CODE	ADET / QTY	PARÇA ADI	PART NAME
1	1313104600	1	YAĞ GÖSTERGE BORUSU	PIPE
2	1311125900	1	SEPERATÖR	SEPARATOR ELEMENT
3	1313163100	1	CONTA	GASKET
4	0313122500	16	CİVATA	BOLT
5	1313122800	4	CİVATA	BOLT
6	2313123000	8	CİVATA	BOLT
7	0313123600	12	CİVATA	BOLT
8	1313123600	4	CİVATA	BOLT
9	1321200500	1	SKAVENÇ BORUSU	PIPE
10	1313116106	1	VİDA ÇIKIŞ DİRSEĞİ	ELBOW
11	1314216700	1	YAĞ DEPOSU KAPAK FLANŞI	FLANGE
12	1313161700	2	CONTA	GASKET
13	1313169512	1	O-RING	O-RING
14	0313112600	1	KÖŞE RADYATÖR RAKORU	ELBOW
15	1321104800	1	MİNİMUM BASINÇ VALFİ	MIN.PRESSURE VALVE
16	1313109100	1	NİPEL	NIPPLE
17	1313104600	1	PNO. HORTUM	TUBE (PA)
18	1313111300	3	PNO. RAKOR DİRSEK	ELBOW PNEU.
19	1313112201	1	PNÖ. RAKOR DÜZ	CONNECTOR PNEU.
20	0313135700	16	PUL	WASHER
21	1313135900	4	PUL	WASHER
22	1313136000	40	PUL	WASHER
23	1313136100	4	PUL	WASHER
24	2314233900	1	TAPA	PLUG
25	1313137400	2	PUL	WASHER
26	1313136500	1	PUL	WASHER
27	1313103200	1	KOMPANSATOR	FLEXBLE
28	1313112200	1	RAKOR DUZ	CONNECTOR
29	2313126400	2	SAPLAMA	BOLT
30	0312302600	1	SOLENOID VANA	SOLENOID VALVE
31	0313130800	20	SOMUN	NUT
32	2313173000	1	SUSTURUCU	SILENCER
33	2311144200	1	ÇEKVALF	NON-RETURN VALVE
34	1313111801	1	ÖZEL RAKOR	CONNECTOR

Bu yedek parça listesinin tüm yayın hakları DALGAKIRAN MAKİNA SAN. VE TİC. A.Ş.'ye aittir. Kitabın tamamı veya bir bölümü hiçbir biçimde çoğaltılamaz, değiştirilemez ve dağıtılamaz.
DALGAKIRAN KOMPRESOR has the legal rights of this part list and all instructions or parts. Any sampling, sharing or copying are prohibited

4. SOĞUTMA SİSTEMİ / COOLING SYSTEM DVK 180

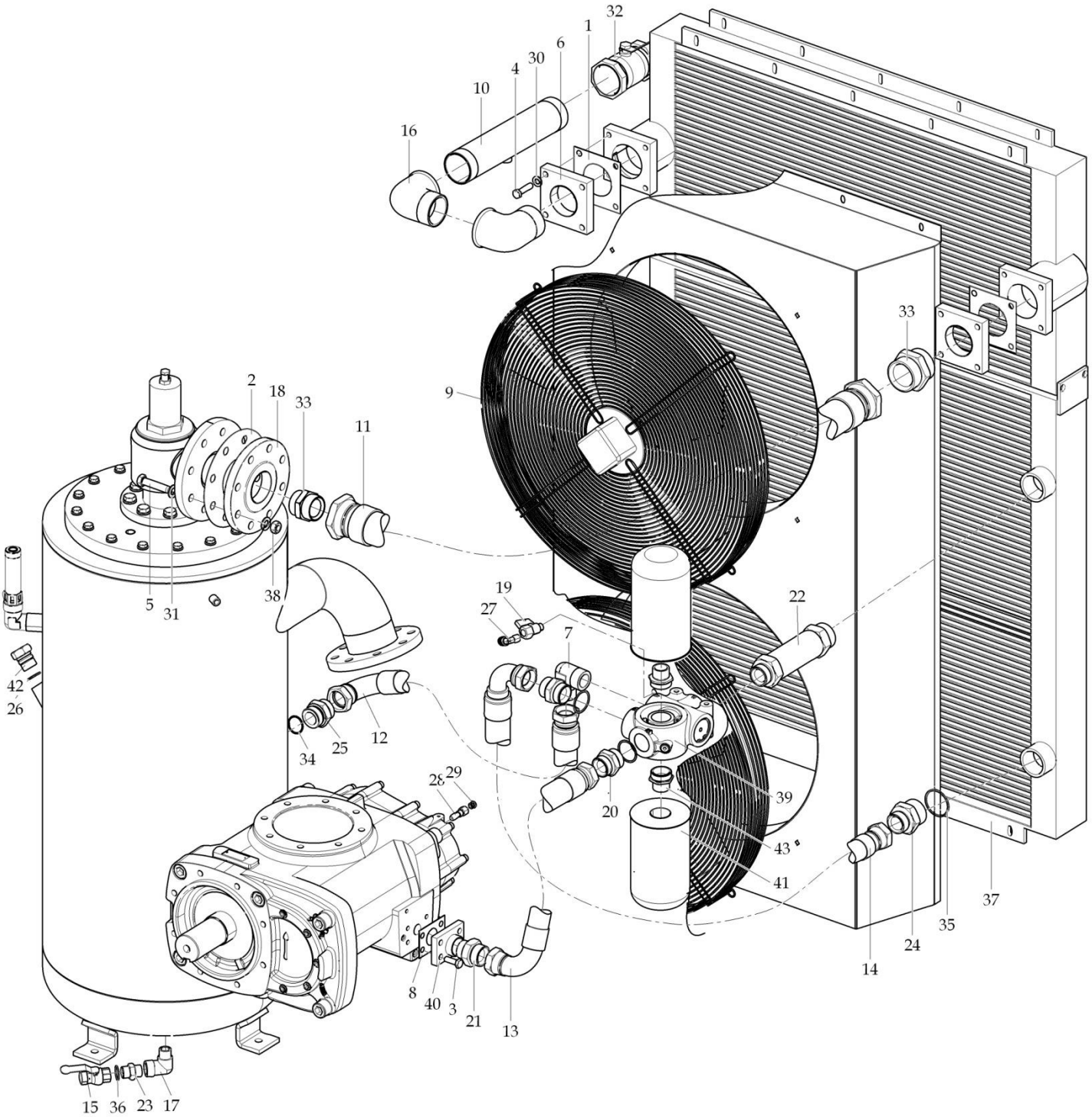

Bu yedek parça listesinin tüm yayın hakları DALGAKIRAN MAKİNA SAN. VE TİC. A.Ş.'ye aittir. Kitabın tamamı veya bir bölümü hiçbir biçimde çoğaltılamaz, değiştirilemez ve dağıtılamaz.
DALGAKIRAN KOMPRESOR has the legal rights of this part list and all instructions or parts. Any sampling, sharing or copying are prohibited

4.1 PARÇA LİSTESİ / PART LIST DVK 180

REF.	KOD / CODE	ADET / QTY	PARÇA ADI	PART NAME
1	1313163400	2	CONTA	GASKET
2	1313161700	1	CONTA	GASKET
3	0313122300	4	CİVATA	BOLT
4	0313122500	8	CİVATA	BOLT
5	0313123600	8	CİVATA	BOLT
6	1314117000	2	HAVA ÇIKIŞ FLANŞI	FLANGE
7	1313317700	2	DİRSEK	ELBOW
8	1313161401	1	CONTA	GASKET
9	1311114403	2	FAN	FAN
10	1213184900	1	HAVA CIKIŞ BORUSU	PIPE
11	1313302901	1	HİDROLİK HORTUM	HOSE
12	1313302404	1	HİDROLİK HORTUM	HOSE
13	1313302406	1	HİDROLİK HORTUM	HOSE
14	1313302500	1	HİDROLİK HORTUM	HOSE
15	0313155100	1	KÜRESEL VANA	VALVE
16	1313114601	2	KUYRUKLU DİRSEK	ELBOW
17	1313114000	1	KUYRUKLU DİRSEK	WLBOW
18	1314209802	1	M.B.V. ALIN FLANŞI	FLANGE
19	0313155200	1	MİNİ KÜRESEL VANA	VALVE
20	1313318900	1	NİPEL	NIPPLE
21	1313319000	1	NİPEL	NIPPLE
22	1313319400	1	NİPEL	NIPPLE
23	1313107800	1	NİPEL	NIPPLE
24	1313318600	1	NİPEL	NIPPLE
25	1313318900	1	NİPEL	NIPPLE
26	1313167500	1	O-RİNG	O-RİNG
27	1313111300	1	PNO. RAKOR DİRSEK	ELBOW PNEU.
28	1312301601	1	PROB KILIFI	PROBE COVER
29	1312301800	1	PROB SOMUNU	PROBE NUT
30	0313135700	8	PUL	WASHER
31	1313136000	16	PUL	WASHER
32	1313155600	1	KÜRESEL VANA	VALVE
33	1313318701	2	NİPEL	NIPPLE
34	1313137800	1	PUL	WASHER
35	1313137000	1	PUL	WASHER
36	1313137500	1	PUL	WASHER
37	1321110720	1	RADYATÖR	RADIATOR
38	0313130800	8	SOMUN	NUT
39	1321112001	1	TERMOSTATİK VALF	THERMOSTATIC VALVE
40	1313116301	1	ADAP. FLANŞI	ADAPTOR FLANGE
41	1311123800	2	YAG FİLTRESİ	OIL FILTER
42	1214229700	1	YAĞ TAPASI	PLUG
43	1313317000	2	NİPEL	NIPPLE

Bu yedek parça listesinin tüm yayın hakları DALGAKIRAN MAKİNA SAN. VE TİC. A.Ş.'ye aittir. Kitabın tamamı veya bir bölümü hiçbir biçimde çoğaltılamaz, değiştirilemez ve dağıtılamaz.
DALGAKIRAN KOMPRESOR has the legal rights of this part list and all instructions or parts. Any sampling, sharing or copying are prohibited

5. KABİN SİSTEMİ / CANOPY SYSTEM DVK 180

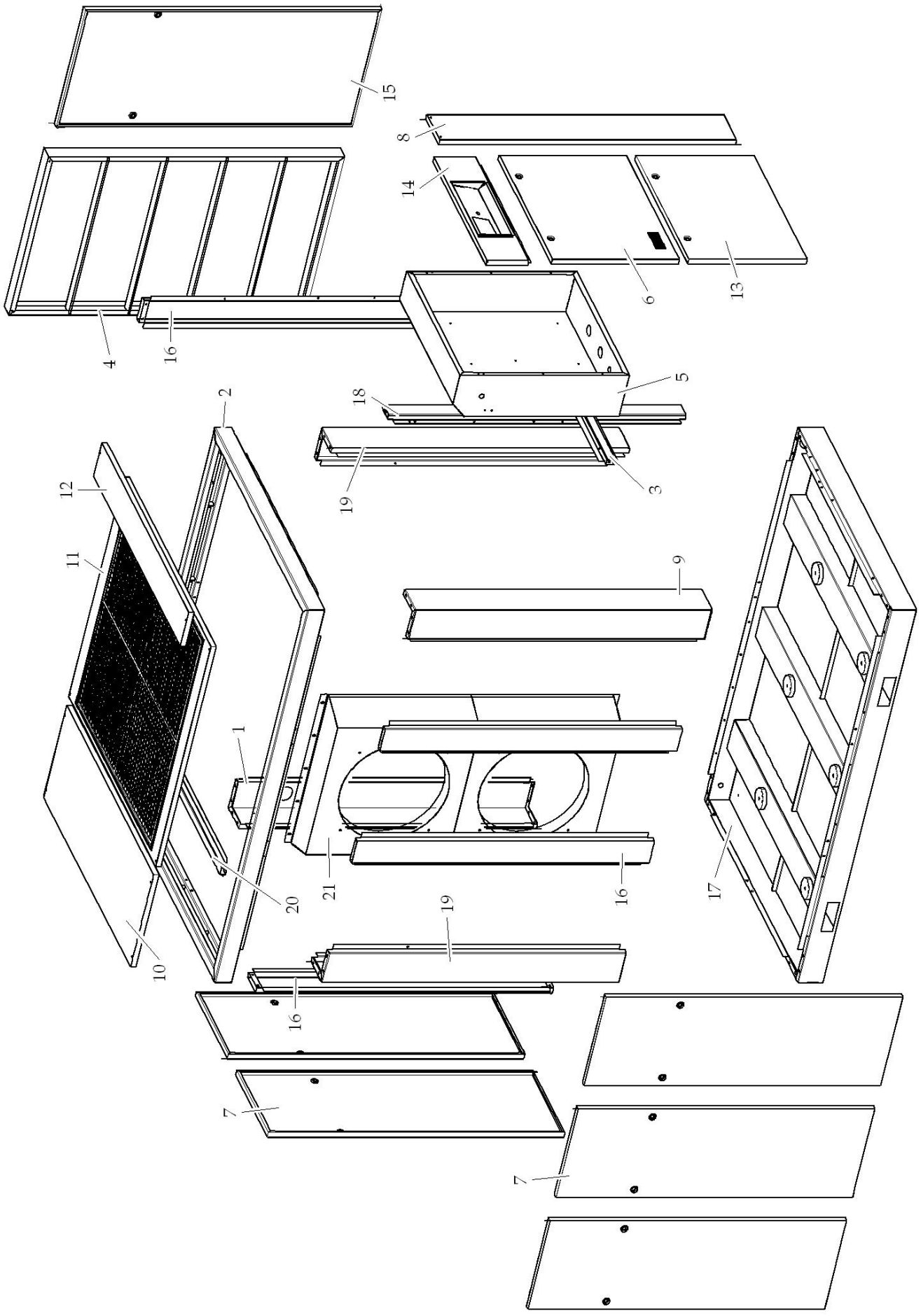

Bu yedek parça listesinin tüm yayın hakları DALGAKIRAN MAKİNA SAN. VE TİC. A.Ş.'ye aittir. Kitabın tamamı veya bir bölümü hiçbir biçimde çoğaltılamaz, değiştirilemez ve dağıtılamaz.
DALGAKIRAN KOMPRESOR has the legal rights of this part list and all instructions or parts. Any sampling, sharing or copying are prohibited

5.1 PARÇA LİSTESİ / PART LIST DVK 180

REF.	KOD CODE	ADET QTY	PARÇA ADI	PART NAME
1	1314211910	1	ARKA SAĞ DİREK	BACK RIGHT POLE
2	1314214100	1	ÜST PROFİL	TOP FRAME
3	1314214400	1	ELEK. DOLAP KAPAK OTURMA DİREĞİ	SEPARATION FRONT POLE
4	1314214302	1	RAD.DAMPERİ	COVER COOLER
5	1314212700	1	ELEKTRİK DOLABI	ELECTRICAL CUBICLE
6	1314212800	1	ELEKTRİK DOLAP KAPAĞI	ELECTRICAL CUBICLE COVER
7	1314213000	5	SOL YAN VE ARKA KAPAK	COVER
8	1314200822	1	ÖN SAĞ KAPAK	FRONT RIGHT COVER
9	1314214800	1	ÖN SOL DİREK	FRONT LEFT POLE
10	1314213400	1	ÜST ARKA KAPAK	TOP COVER
11	1314213600	1	ÜST PERFORE	PERFORATED COVER
12	1314209900	1	ÜST ÖN KAPAK	TOP COVER
13	1314212900	1	ON ALT KAPAK	FRONT BOTTOM COVER
14	1314212401	1	PLC PANEL SACI	BOARD COVER
15	1314313800	1	SAĞ YAN KAPAK	RIGHT SIDE COVER
16	1314214900	4	SOL YAN ARA DİREK	LEFT SIDE SEPARATION POLE
17	1314208900	1	TABAN	BOTTOM FRAME
18	1314220200	1	ÖN ARA DİREK	FRONT SEPARATION POLE
19	1314214700	2	ÖN SAĞ ARKA SOL DİREK	POLE
20	1314193700	1	ÜST BÖLME DİREĞİ	TOP POLE
21	1314312600	1	DAVLUMBAZ	FAN HOUSING

Bu yedek parça listesinin tüm yayın hakları DALGAKIRAN MAKİNA SAN. VE TİC. A.Ş.'ye aittir. Kitabın tamamı veya bir bölümü hiçbir biçimde çoğaltılamaz, değiştirilemez ve dağıtılamaz.
DALGAKIRAN KOMPRESOR has the legal rights of this part list and all instructions or parts. Any sampling, sharing or copying are prohibited